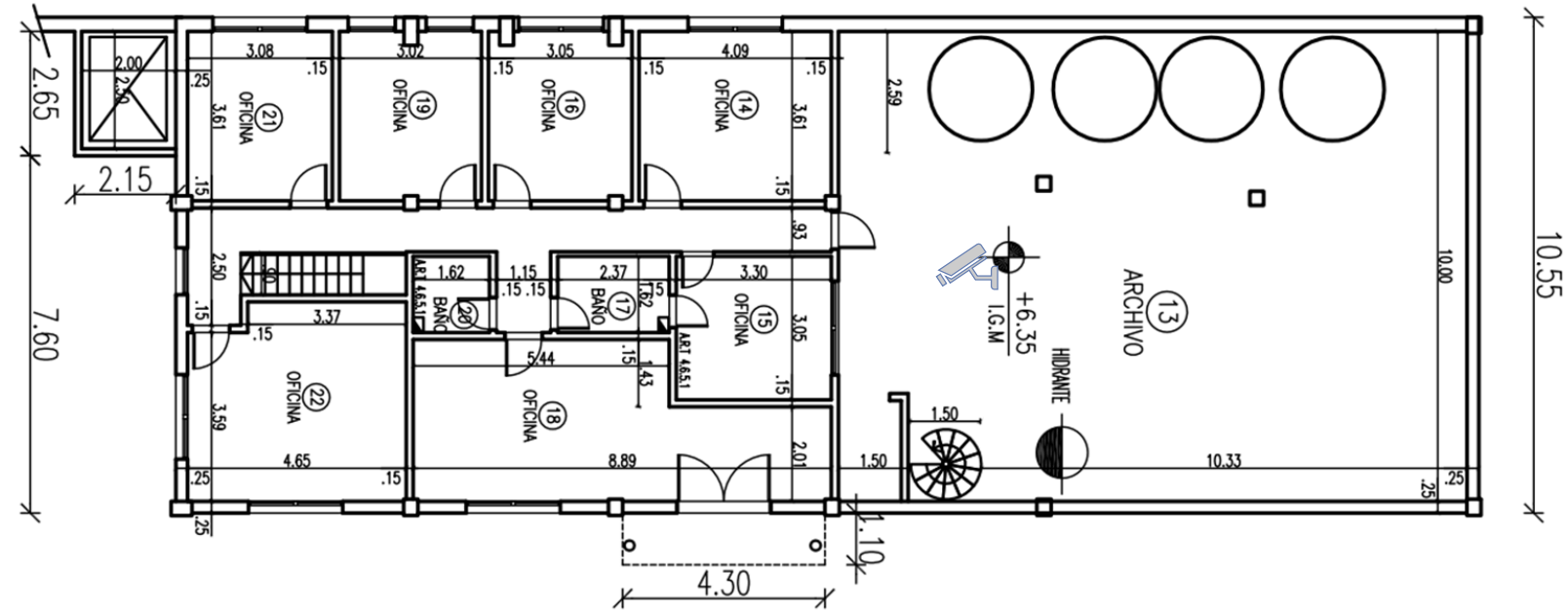
OFICINA
21
OFICINA
19
OFICINA
16
OFICINA
14
BAÑO
20
BAÑO
17
OFICINA
15
OFICINA
22
OFICINA
18
ARCHIVO
13
+6.35
I.G.M
HIDRANTE
ART 4.6.5.1
ART 4.6.5.1
2.65
2.15
7.60
10.55
4.30
1.10
27.20

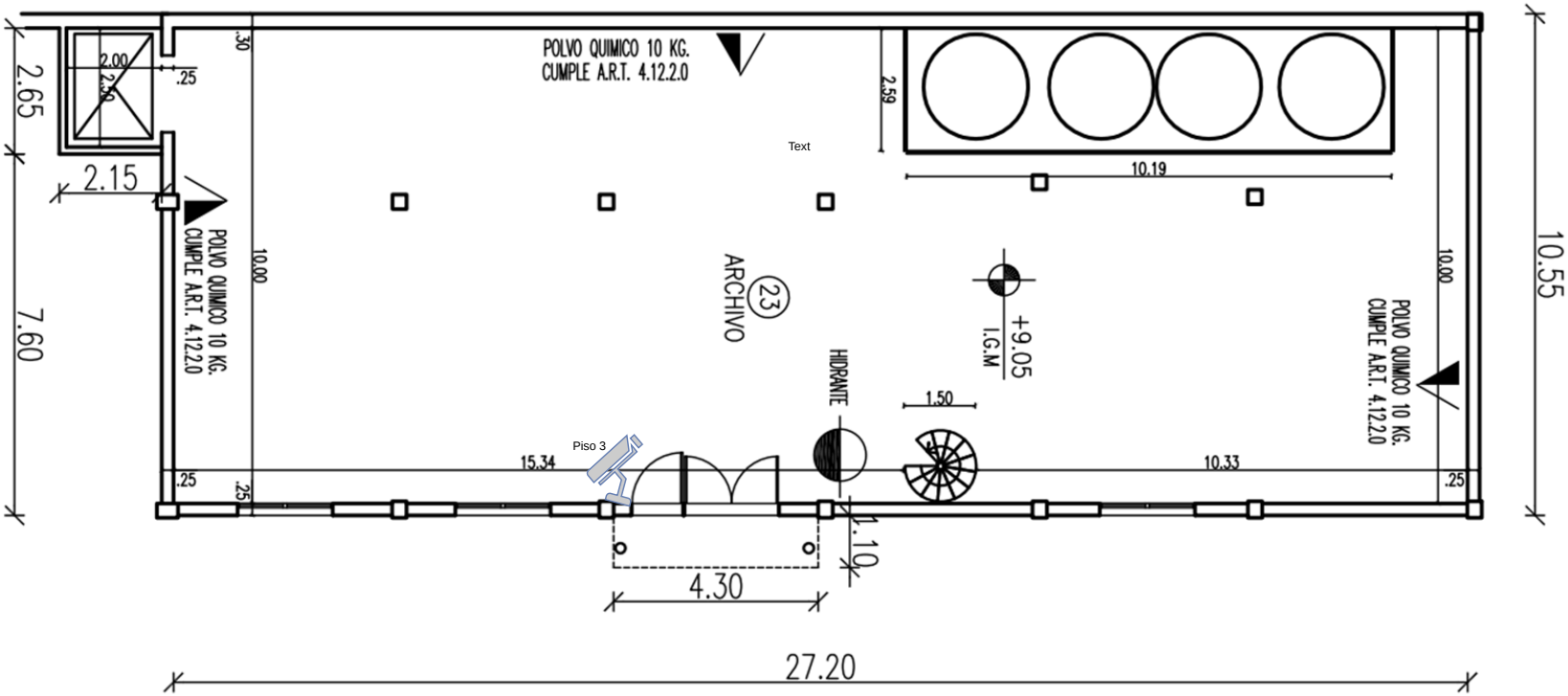
POLVO QUIMICO 10 KG.
CUMPLE A.R.T. 4.12.2.0
POLVO QUIMICO 10 KG.
CUMPLE A.R.T. 4.12.2.0
POLVO QUIMICO 10 KG.
CUMPLE A.R.T. 4.12.2.0
Text
ARCHIVO
23
+9.05
I.G.M
HIDRANTE
Piso 3
2.65
2.15
7.60
10.55
4.30
1.10
27.20